5　バスケットボール競技

1．日　時　平成25年　9月　7日(土)開　始　式　9:20
　　9月　7日(土)競技開始　9:30
　　9月　8日(日)競技開始　9:00
　　9月　8日(日)表　彰　式　15:00

2．会　場　大分県立総合体育館大体育室(開始式)
　　大分県立総合体育館大体育室(A･B)
　　南大分体育館(C･D)
　　大分県立総合体育館大体育室(表彰式)

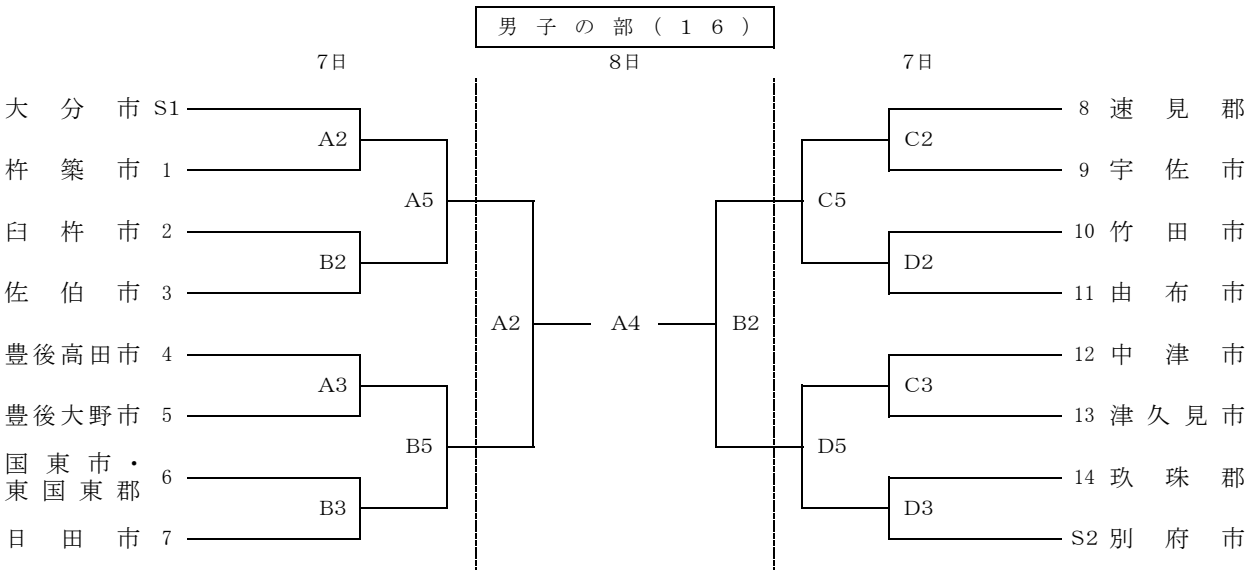

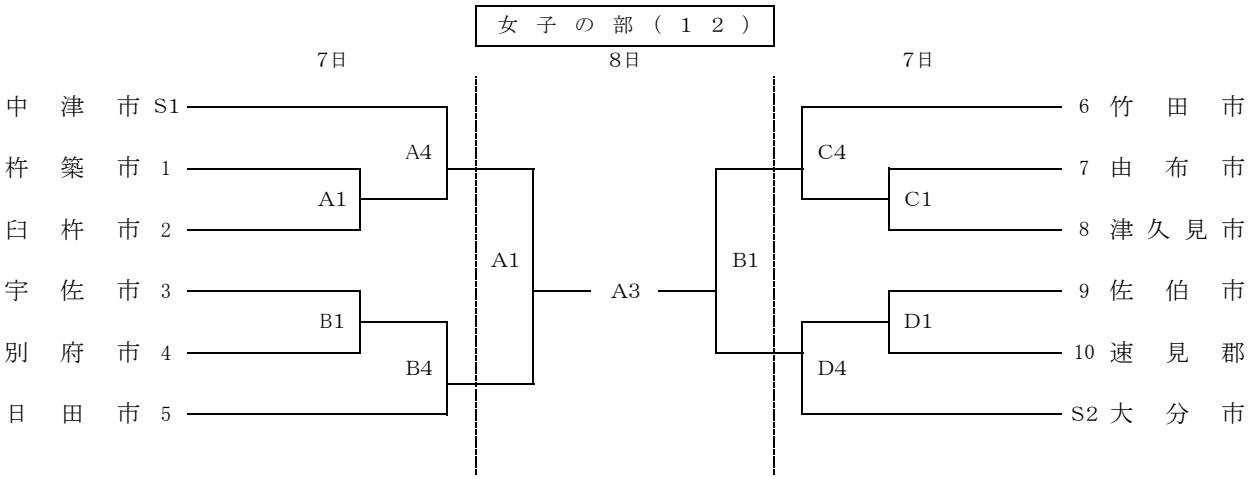

【試合時間】

9月7日(土)	9月8日(日)
1.　9:30	1.　9:00
2.　11:00	2.　10:30
3.　12:30	3.　12:00
4.　14:00	4.　13:30
5.　15:30	

※ 開始式は、大分県立総合体育館大体育室で行います。総合体育館で第1試合に該当するチームは、必ず参加してください。
※ 初日第1試合のオフィシャルは、第3試合に該当するチームから3名ずつ派遣してください。
※ 最終日第1試合のオフィシャルは、第2試合に該当するチームから各3名ずつ派遣してください。
※ それ以降の試合は、原則として敗れたチームがオフィシャルをしてください。
※ ユニフォームは、原則として番号の若いチームを淡色とします。