１８　サッカー

1 日 時　　令和5年　　9月9日(土)・10日(日)
　　競技開始　　9月9日(土)　　9:30
　　9月10日(日)　　9:30

2 会 場　　別府市実相寺サッカー競技場(2面)
　　別府市実相寺多目的グラウンド
　　別府市野口原総合運動場

郡市対抗　(16)

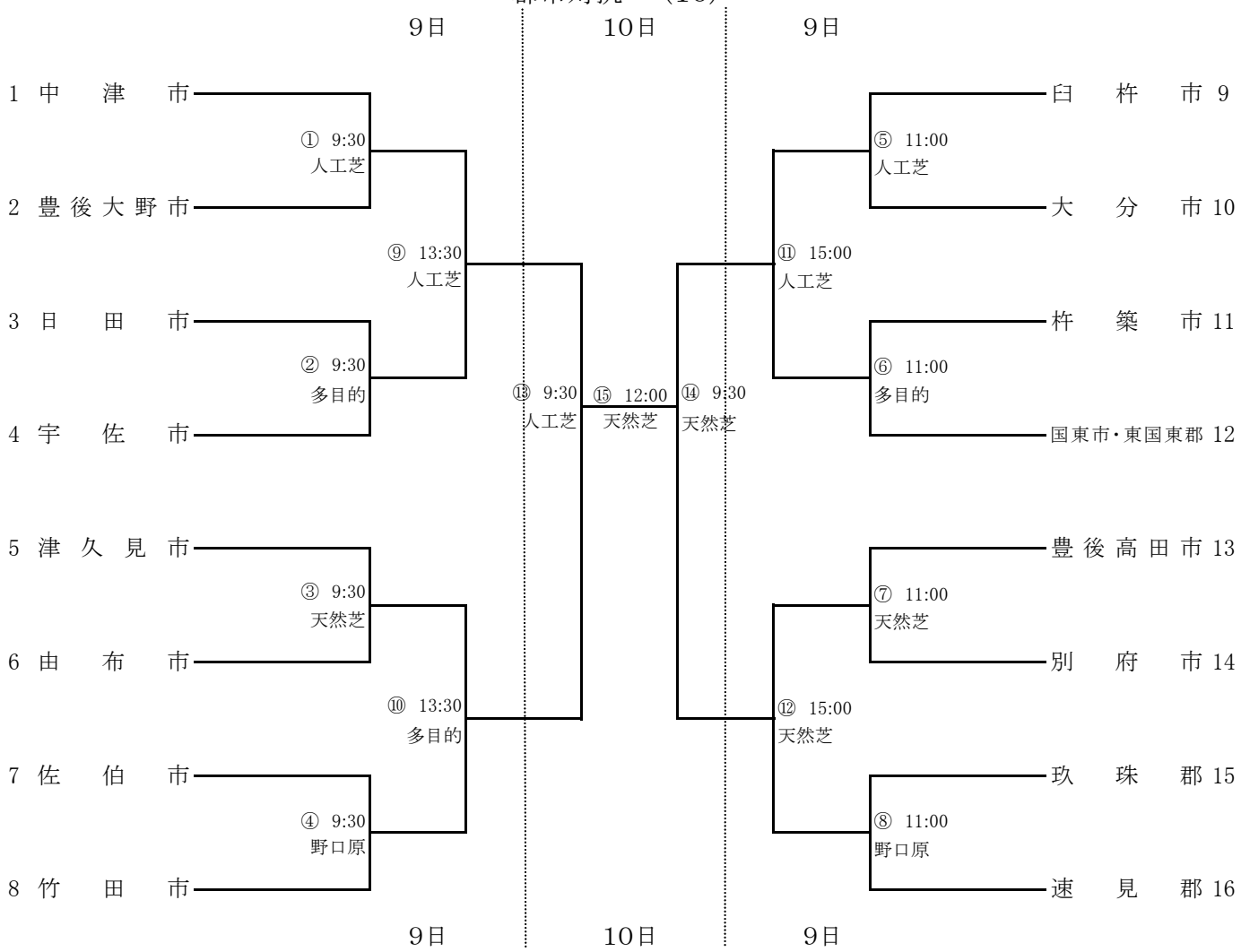

日時	会場	9:30	11:00	13:30	15:00
9月9日	別府実相寺人工芝	審判該当郡市			
		臼杵市	豊後大野市	大分市	宇佐市
	多目的グラウンド	審判該当郡市			
		杵築市	日田市	国東市・東国東郡	
	別府実相寺天然芝	審判該当郡市			
		豊後高田市	由布市		中津市
	野口原総合運動場	審判該当郡市			
		玖珠郡	竹田市		

日時	会場	9:30	12:00
9月10日	別府実相寺天然芝	審判担当	
		県協会審判委員会	県協会審判委員会
	別府実相寺人工芝	審判担当	
		県協会審判委員会	