弓道

【男子遠的決勝トーナメント】

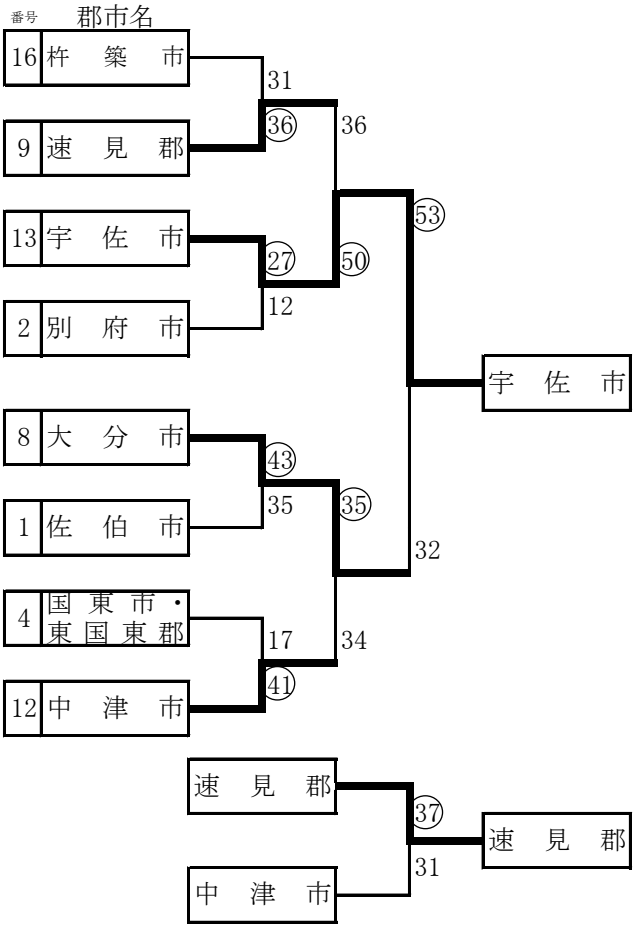

【男子近的決勝トーナメント】

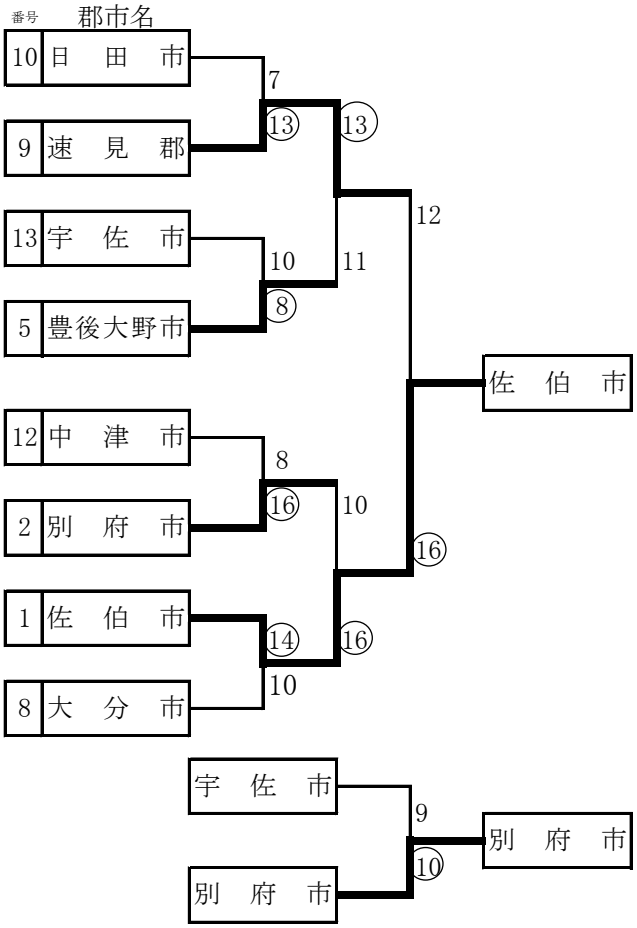

【女子遠的決勝トーナメント】

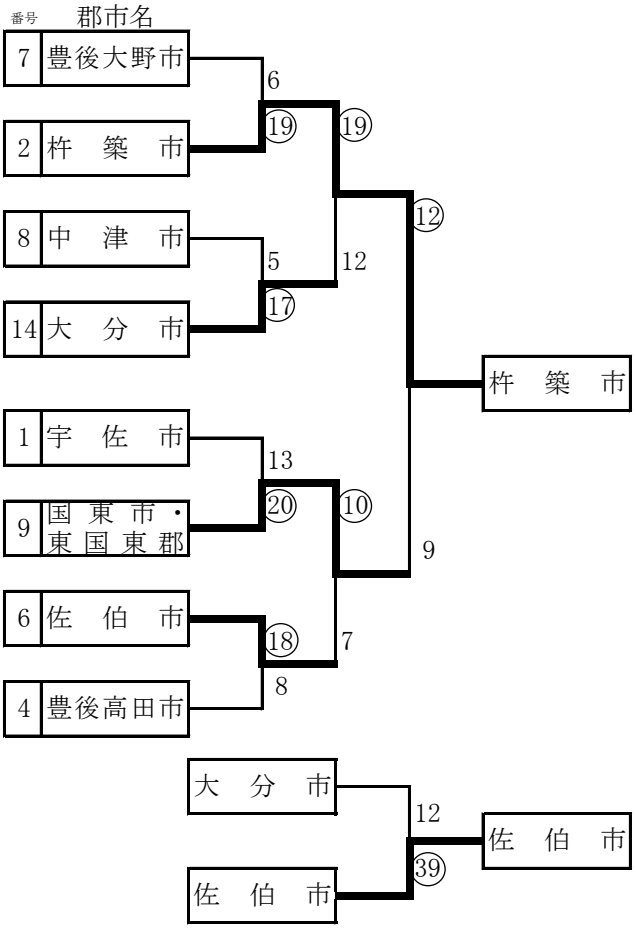
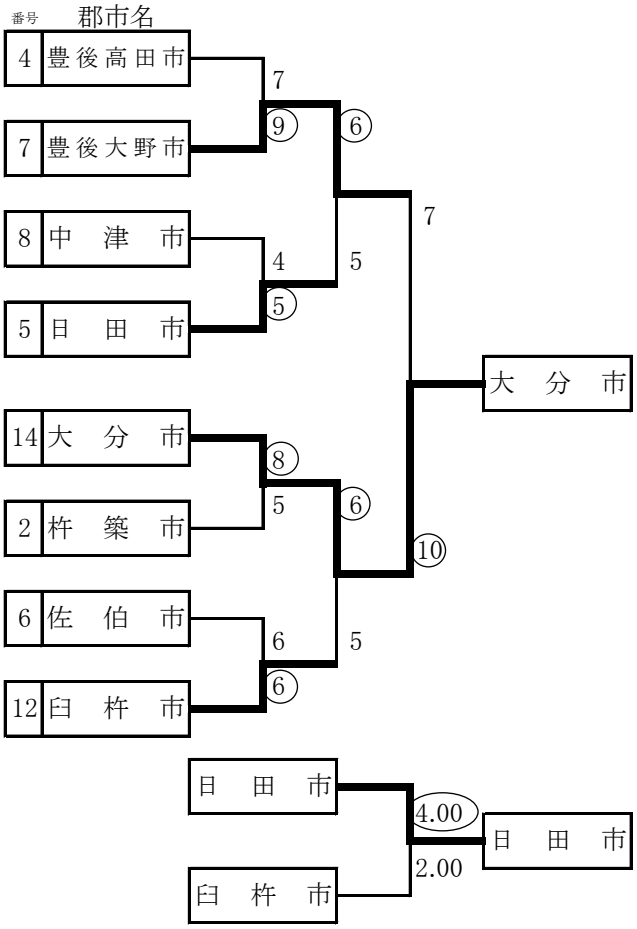
【女子近的決勝トーナメント】